LUBRIFICAZIONE MINIMALE LUBETOOL
LUBETOOL MICRO-LUBRICATION

SISTEMI DI LUBRIFICAZIONE PER CONVOGLIATORI

CONVEYORS LUBRICATION SYSTEMS

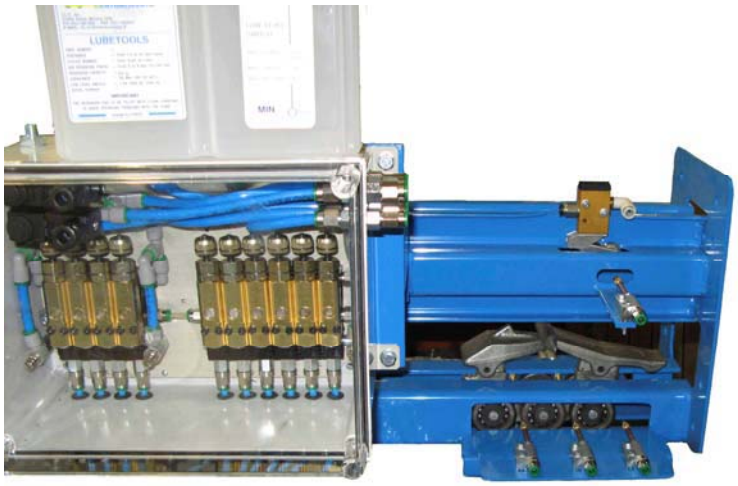

Distributed by: Lubrication Technololgies, Inc.,
120 Bosworth St., West Springfield, MA
Phone 413-788-5823 | Website www.lubetechnologies.com

LUBRIFICAZIONE MINIMALE LUBETOOL
LUBETOOL MICRO-LUBRICATION

SISTEMI DI LUBRIFICAZIONE PER CONVOGLIATORI MONO E BI ROTAIA

QUESTO SISTEMA È PROGETTATO PER LUBRIFICARE I RULLI DEI CONVOGLIATORI MENTRE SONO IN FUNZIONE E DISTRIBUISCE UNA QUANTITA' ESATTA DI LUBRIFICANTE NEI CUSCINETTI IN MOVIMENTO. QUESTI SISTEMI DI LUBRIFICAZIONE SONO PERFETTI PER APPLICAZIONI ANCHE IN CONDIZIONI DI LAVORO DIFFICILI. OGNI CONVOGLIATORE NECESSITA DI UNA UNITA' PER IL LATO SINISTRO E PER IL LATO DESTRO.
LA SEQUENZA DEGLI EVENTI DI LUBRIFICAZIONE (OGNI RULLO O OGNI RULLO SUPPLEMENTARE, ECC.) DIPENDE DAL NUMERO DI RULLI, DALLA VELOCITA' DEL NASTRO O DALLA DISTANZA TRA I RULLI.

CONVEYORS LUBRICATION MONO AND BI RAIL SYSTEMS

THIS SYSTEM IS DESIGNED TO LUBRICATE THE ROLLERS OF CONVEYORS WHILE THEY ARE IN OPERATION AND DELIVERS A METERED AMOUNT OF LUBRICANT INTO MOVING BEARING FITTINGS. THESE CUSTOM-ENGINEERED LUBRICATION SYSTEMS ARE PERFECT FOR APPLICATIONS EVEN IN HARSH OPERATING CONDITIONS.
EACH CONVEYOR REQUIRES ONE UNIT FOR THE LEFT SIDE AND FOR THE RIGHT.
THE SEQUENCE OF THE LUBRICATION EVENTS (EACH ROLLER OR EVERY OTHER ROLLER, ETC.) DEPENDS ON THE NUMBER OF ROLLERS, THE SPEED OF THE CONVEYOR OR ON THE DISTANCE BETWEEN THE ROLLERS.

BENEFICI

APPLICAZIONE DI UNA QUANTITA' ESATTA DI LUBRIFICANTE

LAVORA SU PARTI IN MOVIMENTO CHE RICHIEDONO MOLTO TEMPO PER LA LUBRIFICAZIONE MANUALE

LUBRIFICA MENTRE IL CONVOGLIATORE LAVORA – NESSUNA PERDITA NEI TEMPI DI PRODUZIONE

LUBRIFICA ANCHE IN CONDIZIONI DI LAVORO DIFFICILI

BENEFITS

METERED APPLICATION OF LUBRICANT

WORKS ON MOVING PARTS WHICH CONSUMING TIME TO LUBRICATE MANUALLY

LUBRICATES WHILE THE CONVEYOR IS IN NORMAL OPERATION – NO LOST PRODUCTION TIME

LUBRICATION EVEN UNDER HARSH OPERATION CONDITION

FUNZIONAMENTO

IL SISTEMA È FORMATO DA UN SERBATOIO CHE INVIA OLIO, PER GRAVITA', ALLE CAMERE DI DOSAGGIO DELLE MICROPOMPE PNEUMATICHE. L'ARIA NECESSARIA PER IL FUNZIONAMENTO DELLE POMPE E PER LO SPRUZZO DELL'OLIO VIENE INVIATA AL PASSAGGIO DEI CUSCINETTI CHE AZIONANO VALVOLE PNEUMATICHE A COMANDO MECCANICO O SENSORI INDUTTIVI, POSIZIONATI OPPORTUNAMENTE LUNGO I BINARI.

FUNCTIONING

SYSTEM IF FORMED BY A RESERVOIR WHICH SENDS OIL, BY GRAVITY, TO THE DISPENSING ROOMS OF THE PNEUMATIC MICROPUMPS. NECESSARY AIR FOR THE FUNCTIONING OF THE PUMPS AND THE OIL SPRAY IS SENT ON THE PASSAGE OF BEARINGS THAT POWER PNEUMATIC VALVES WITH MECHANICAL CONTROL OR INDUCTIVE SENSORS, SUITABLY POSITIONED ALONG RAILROAD.

Distributed by: Lubrication Technololgies, Inc.,
120 Bosworth St., West Springfield, MA
Phone 413-788-5823 | Website www.lubetechnologies.com

LUBRIFICAZIONE MINIMALE LUBETOOL
LUBETOOL MICRO-LUBRICATION

SISTEMI DI LUBRIFICAZIONE PER CONVOGLIATORI MONOROTAIA

CONVEYORS LUBRICATION MONORAIL SYSTEMS

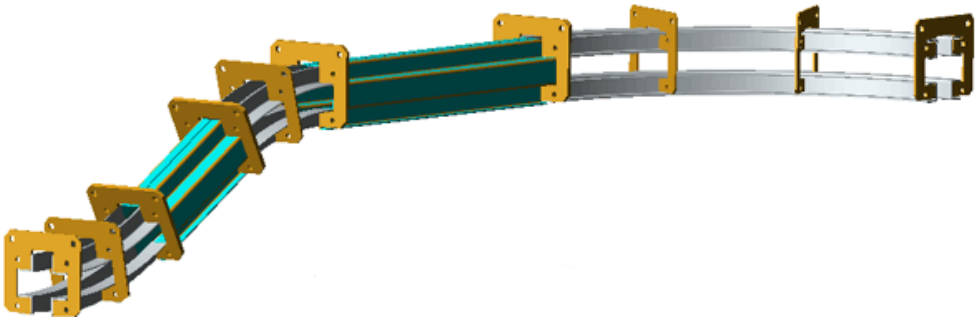

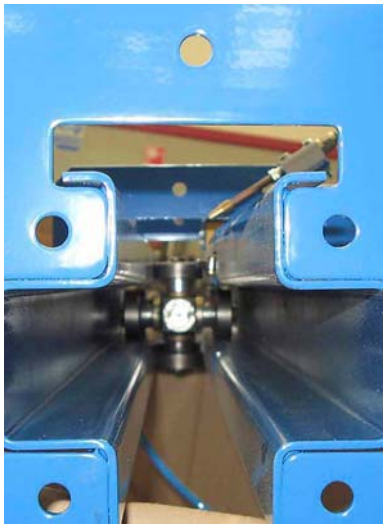

SISTEMA TIPICO CONVOGLIATORE MONOROTAIA

IL TIPICO SISTEMA PER CONVOGLIATORE MONOROTAIA È COMPOSTO DA

1) 2 VALVOLE PNEUMATICHE AD AZIONAMENTO MECCANICO O 2 SENSORI INDUTTIVI
2) 4 MICROPOMPE DIVISE IN DUE GRUPPI DA 2
3) UN SERBATOIO DA 2,2 L COMPLETO DI CONTROLLO DEL LIVELLO DI LUBRIFICANTE
4) 2 REGOLATORI DELL'ARIA DI SPRUZZO
5) 4 UGELLI

SIAMO COMUNQUE DISPONIBILI PER PROGETTARE SISTEMI SU SPECIFICA RICHIESTA DEL CLIENTE.

TYPICAL MONORAIL CONVEYOR SYSTEM

TYPICAL MONORAIL CONVEYOR SYSTEM IS COMPOSED BY:

1) 2 PNEUMATIC VALVES WITH MECHANICAL CONTROL OR 2 INDUCTIVE SENSORS
2) 4 MICROPUMPS DIVIDED IN TWO GROUPS OF 2
3) ONE 2.2 L RESERVOIR COMPLETE OF LUBRICANT LOW LEVEL SWITCH
4) 2 AIR REGULATORS
5) 4 NOZZLES

WE ARE STILL AVAILABLE FOR DESIGNING SYSTEMS ON SPECIFIC REQUEST OF CUSTOMER.

Distributed by: Lubrication Technololgies, Inc.,
120 Bosworth St., West Springfield, MA
Phone 413-788-5823 | Website www.lubetechnologies.com

SOLUZIONE TIPICA PER CONVOGLIATORE MONOROTAIA / TYPICAL SOLUTION FOR MONORAIL CONVEYOR

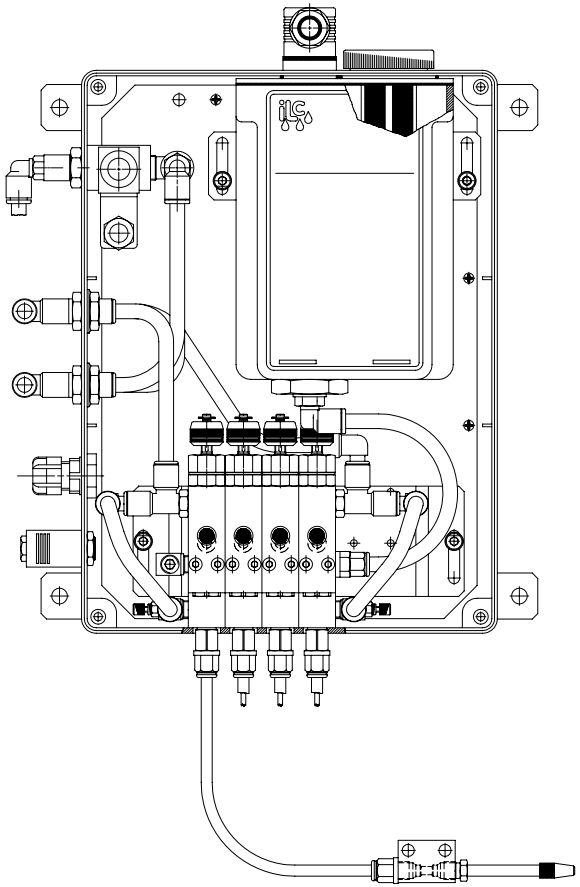

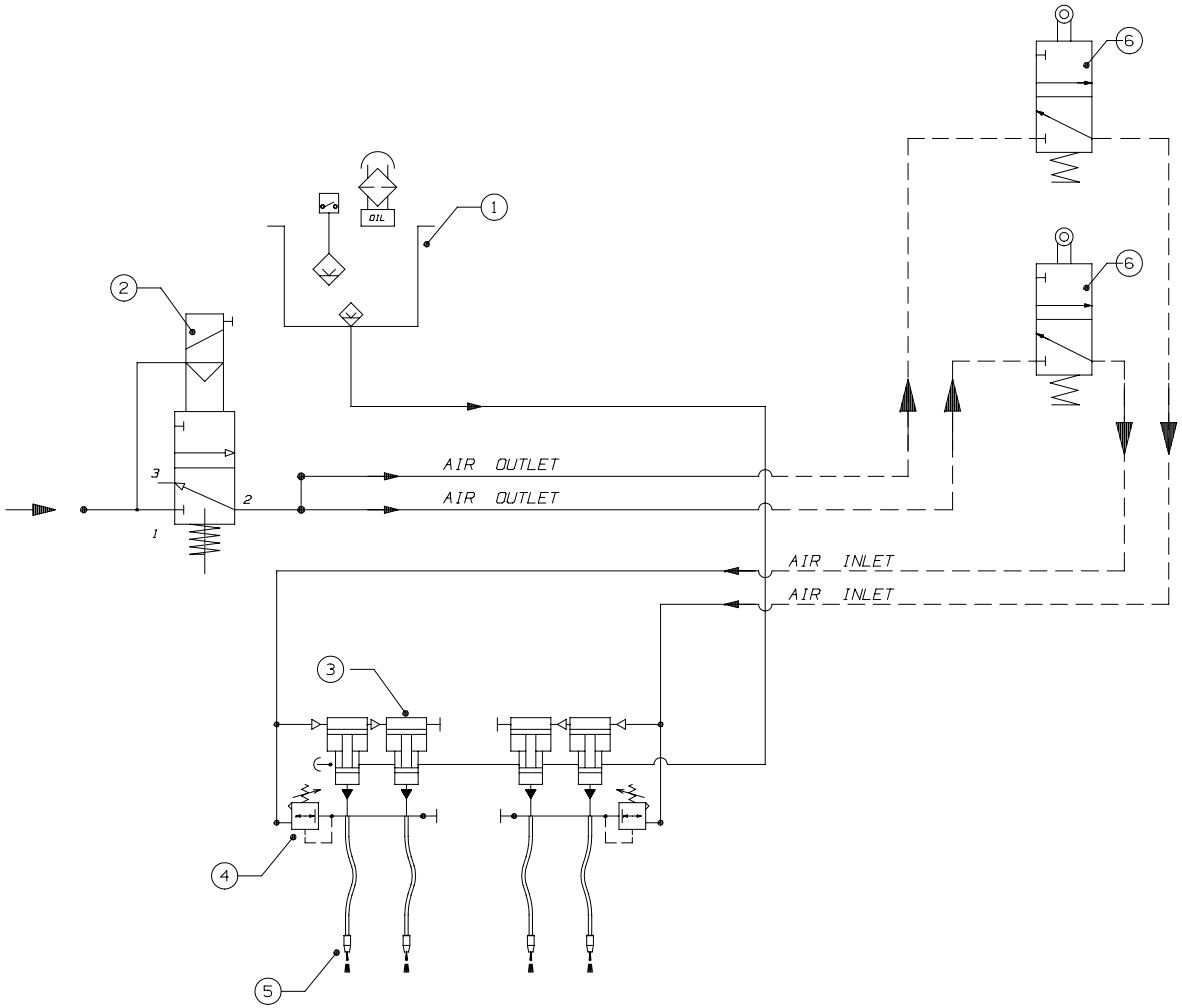

POS.	DENOMINAZIONE	DESCRIPTION
1	SERBATOIO OLIO	OIL RESERVOIR
2	ELETTROVALVOLA	SOLENOID VALVE
3	MICRO-POMPA PNEUMATICA	PNEUMATIC MICROPUMP
4	REGOLATORI DI FLUSSO ARIA MANDATE	NOZZLE AIR REGULATOR
5	UGELLO CON TUBO RIGIDO	RIGID TUBE NOZZLE
6	VALVOLA PNEUMATICA AD AZIONAMENTO MECCANICO	MECHANICAL PNEUMATIC VALVE

ReliaMAX™
Reliable Performance & Maximum Value

DENOMINAZIONE
SCHEMA IDRAULICO
IDRAULIC DIAGRAM

UFFICIO TECNICO
GORLA MINORE

A3

DISEGNO CAD

CHIUNQUE USI QUESTO DOCUMENTO SENZA AUTORIZZAZIONE È PERSEGUIBILE A NORMA DI LEGGE/ANY PERSON MAKING UNAUTHORIZED USE OF THIS DOCUMENT WILL BE PROSECUTED

LUBRIFICAZIONE MINIMALE LUBETOOL
LUBETOOL MICRO-LUBRICATION

SISTEMI DI LUBRIFICAZIONE PER CONVOGLIATORI BIROTAIA

CONVEYORS LUBRICATION BIRAIL SYSTEMS

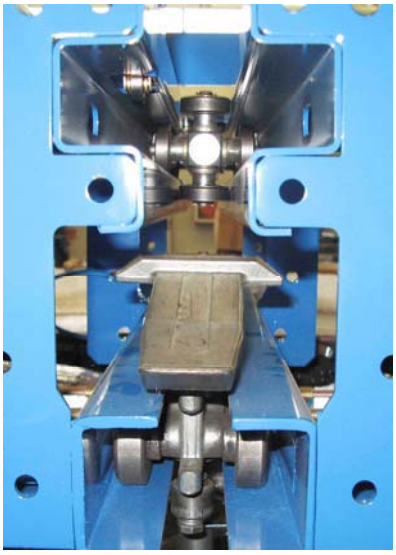

SISTEMA TIPICO CONVOGLIATORE BIROTAIA

IL TIPICO SISTEMA PER CONVOGLIATORE BIROTAIA È COMPOSTO DA:

1) 3 O 4 VALVOLE PNEUMATICHE AD AZIONAMENTO MECCANICO O SENSORI INDUTTIVI
2) 10 O PIU' MICROPOMPE DIVISE IN DUE GRUPPI DA 2 ED UNO DA 6
3) UN SERBATOIO DA 3,6 L COMPLETO DI CONTROLLO DEL LIVELLO DI LUBRIFICANTE
4) 3 O PIU' REGOLATORI DELL'ARIA DI SPRUZZO
5) 10 O PIU' UGELLI

SIAMO COMUNQUE DISPONIBILI PER PROGETTARE SISTEMI SU SPECIFICA RICHIESTA DEL CLIENTE.

TYPICAL BIRAIL CONVEYOR SYSTEM

TYPICAL BIRAIL CONVEYOR SYSTEM IS COMPOSED BY:

1) *3 OR 4 PNEUMATIC VALVES WITH MECHANICAL CONTROL OR INDUCTIVE SENSORS*
2) *10 OR MORE MICROPUMPS DIVIDED INTO TWO GROUPS OF 2 AND ONE OF 6*
3) *ONE 3,6L RESERVOIR COMPLETE OF LOW LEVEL SWITCH*
4) *3 OR MORE AIR REGULATOR*
5) *10 OR MORE NOZZLES*

WE ARE STILL AVAILABLE FOR DESIGNING SYSTEMS ON SPECIFIC REQUEST OF CUSTOMER.

Distributed by: Lubrication Technololgies, Inc.,
120 Bosworth St., West Springfield, MA
Phone 413-788-5823 | Website www.lubetechnologies.com

SOLUZIONE TIPICA PER CONVOGLIATORE BIROTAIA / TYPICAL SOLUTION FOR BIRAIL CONVEYOR

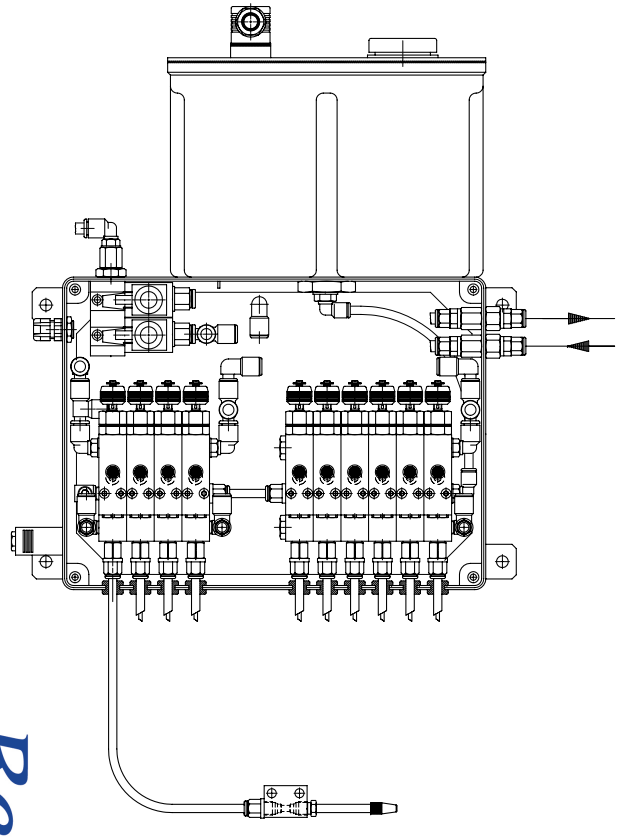

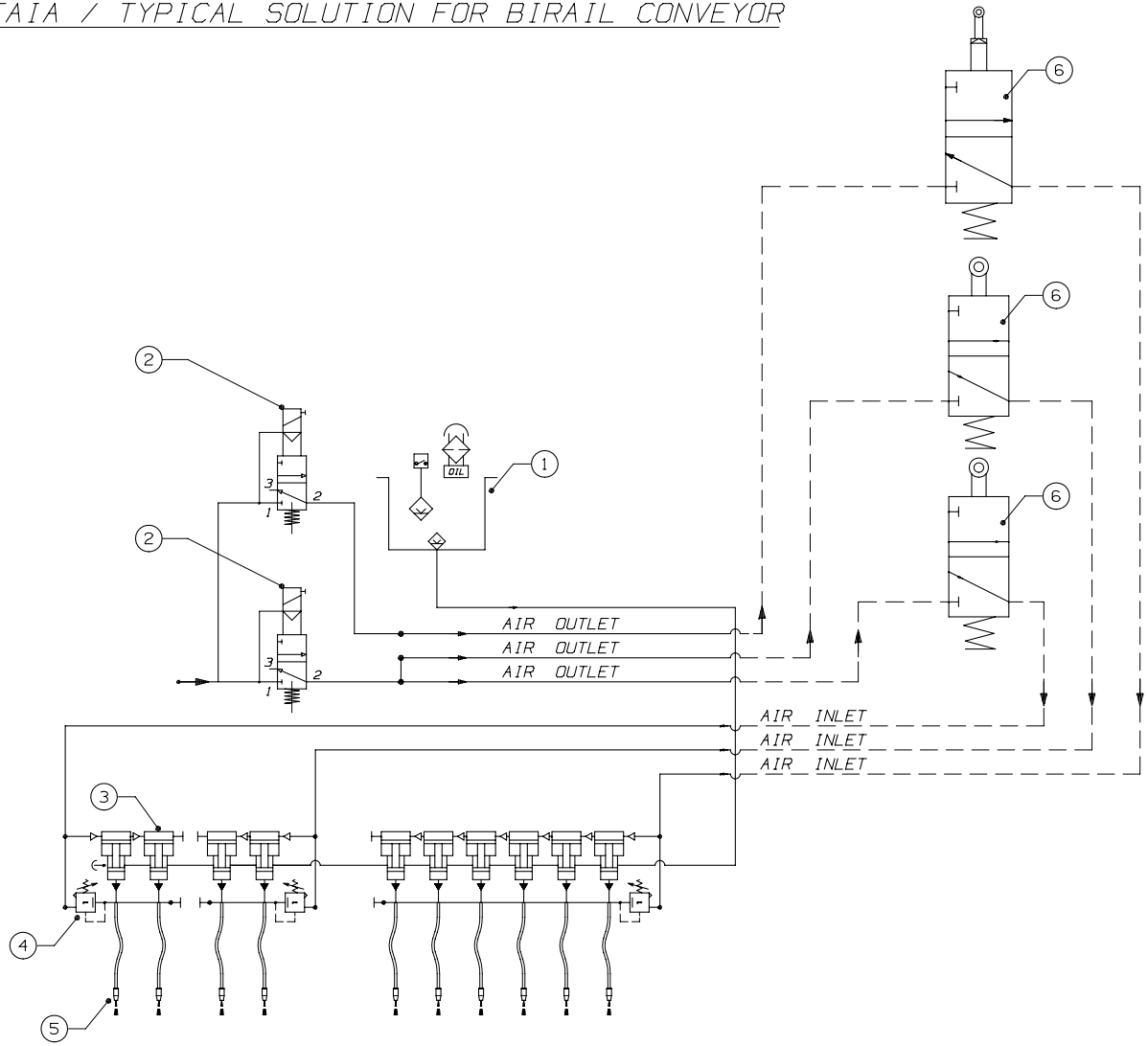

POS.	DENOMINAZIONE	DESCRIPTION
1	SERBATOIO OLIO	OIL RESERVOIR
2	ELETTROVALVOLA	SOLENOID VALVE
3	MICRO-POMPA PNEUMATICA	PNEUMATIC MICROPUMP
4	REGOLATORI DI FLUSSO ARIA MANDATE	NOZZLE AIR REGULATOR
5	UGELLO CON TUBO RIGIDO	RIGID TUBE NOZZLE
6	VALVOLA PNEUMATICA AD AZIONAMENTO MECCANICO	MECHANICAL PNEUMATIC VALVE

ReliaMAX™
Reliable Performance & Maximum Value

DENOMINAZIONE
SCHEMA IDRAULICO
IDRAULIC DIAGRAM

UFFICIO TECNICO
GORLA MINORE

A3

DISEGNO CAD

CHIUNQUE USI QUESTO DOCUMENTO SENZA AUTORIZZAZIONE E PERSEGUIBILE A NORMA DI LEGGE/PERSON MAKING UNAUTHORIZED USE OF THIS DOCUMENT WILL BE PROSECUTED

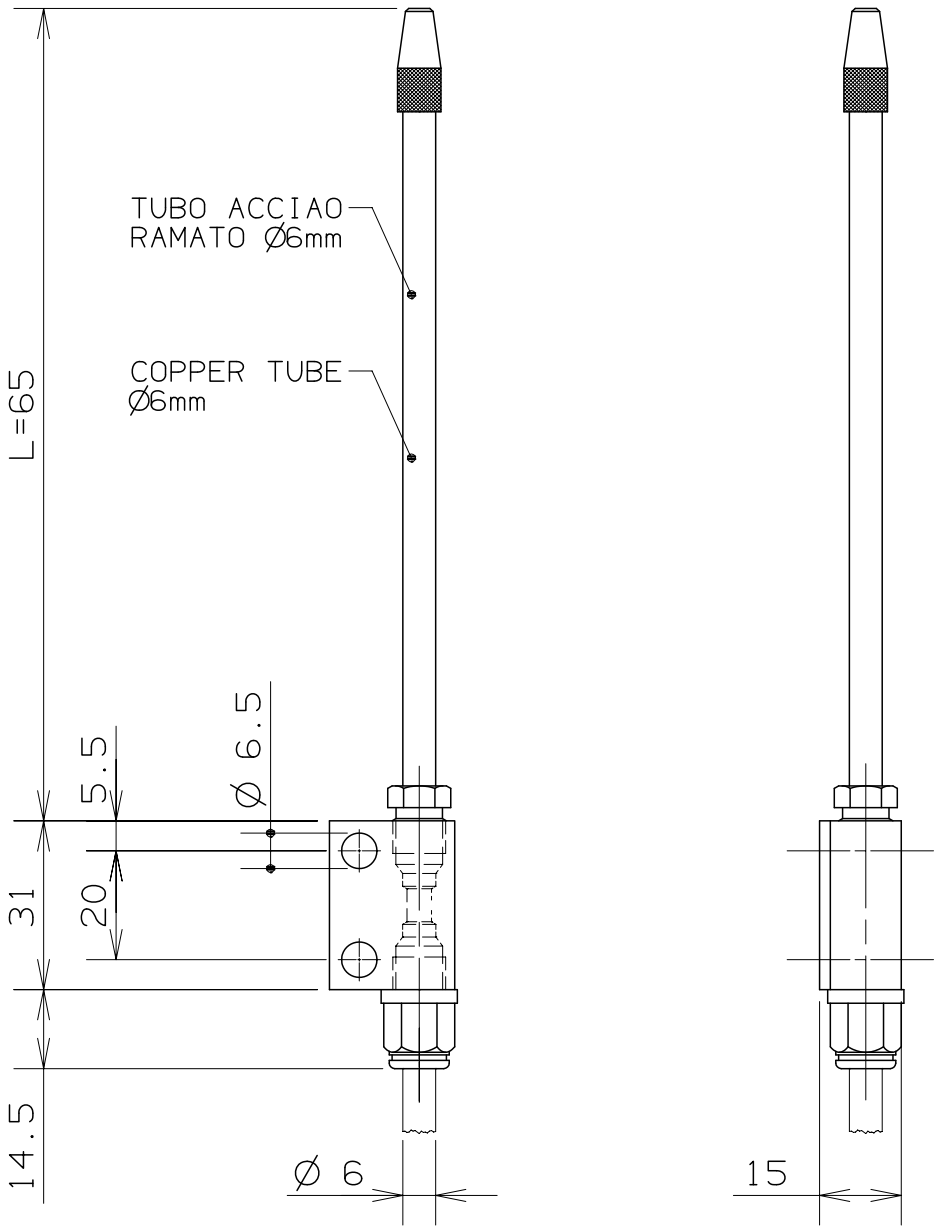

CHIUNQUE USI QUESTO DOCUMENTO SENZA AUTORIZZAZIONE E'PERSEGUIBILE A NORMA DI LEGGE/ ANY PERSON MAKING UNAUTHORIZED USE OF THIS DOCUMENT WILL BE PROSECUTED

ReliaMAX™
Reliable Performance & Maximum Value

DENOMINAZIONE / DESCRIPTION	CODICE / CODE	FOGLIO/FOGLIO
UGELLO CON TUBO RIGIDO RIGID TUBE NOZZLE	70.104.8	A4

DISEGNO CAD